仅供参考

REV.	REVISION RECORD	DATE
A0	新图面发行	2017.06.16

产品型号	MODEL	HB-762M
材质&电镀	MATERIAL&PLATING	
螺丝	Screw	M3.5,钢，镀镍 Steel,Nickel Plated
端子	Terminal	黄铜，0.7t 镀锡 Brass,Tin Plated
塑件	Housing	PA66,UL94V-0
电气性能	ELECTRICAL	
额定电压	Rated voltage	300V
额定电流	Rated current	20A
绝缘电阻	Insulation resistance	500MΩ/DC500V
耐电压	Withstanding voltage	AC2000V/1min
使用线径	Wire range	22-14AWG 2.5mm²
机械性能	MECHANICAL	
温度范围	Temp. range	-40℃～+105℃
扭矩	Torque	0.8N.m 7.02Lb.in

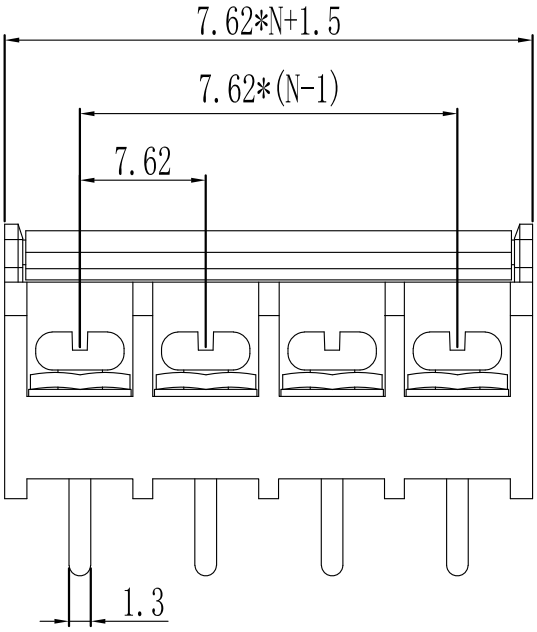

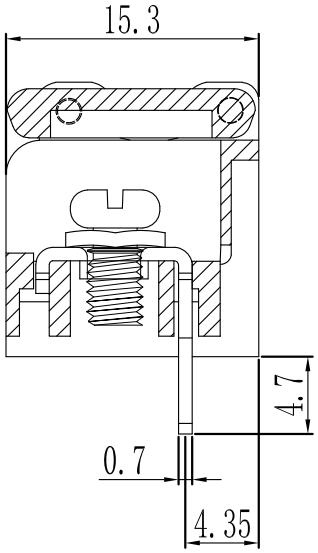

N=Number of Contacts

GENERAL TOLERANCES		
	LINEAR	ANGLES
	0.0±0.30	X° REF±6°
UNIT: MM	0.00±0.20	X° ±3°
SIZE: A4	0.000±0.10	X° X'±2°

SCALE: 1:1	NAME	DATE
APPROVED		
DESIGNER		
DRAWN	肖坤权	2017.06.16

深圳市思拓展电子有限公司
SHENZHEN SINOTOP ELECTRONICS CO.,LTD
公司网址：WWW.szsituo.cn 公司电话：0755-23765350
邮 箱：2850175982@qq.com 公司传真：0755-23765341

TITLE: Pitch7.62mm American/Japanese Terminal Blocks

PART.NO: ST-TB-0250

DWG.NO:

REV: A0 SHEET: 1/1