仅供参考

REV.	REVISION RECORD	DATE
A0	新图面发行	2017.06.16

主要技术参数
Main Specifications

额定电流(Current rating):7.0A AC,DC
额定电压(Voltage rating): 250V AC,DC
温度范围(Temperature range): -25℃ to +85℃
接触电阻(Contact resistance):≤20mΩ
绝缘电阻(Insulation resistance): ≥1000MΩ
耐电压(Withstand voltage):1500V AC/minute

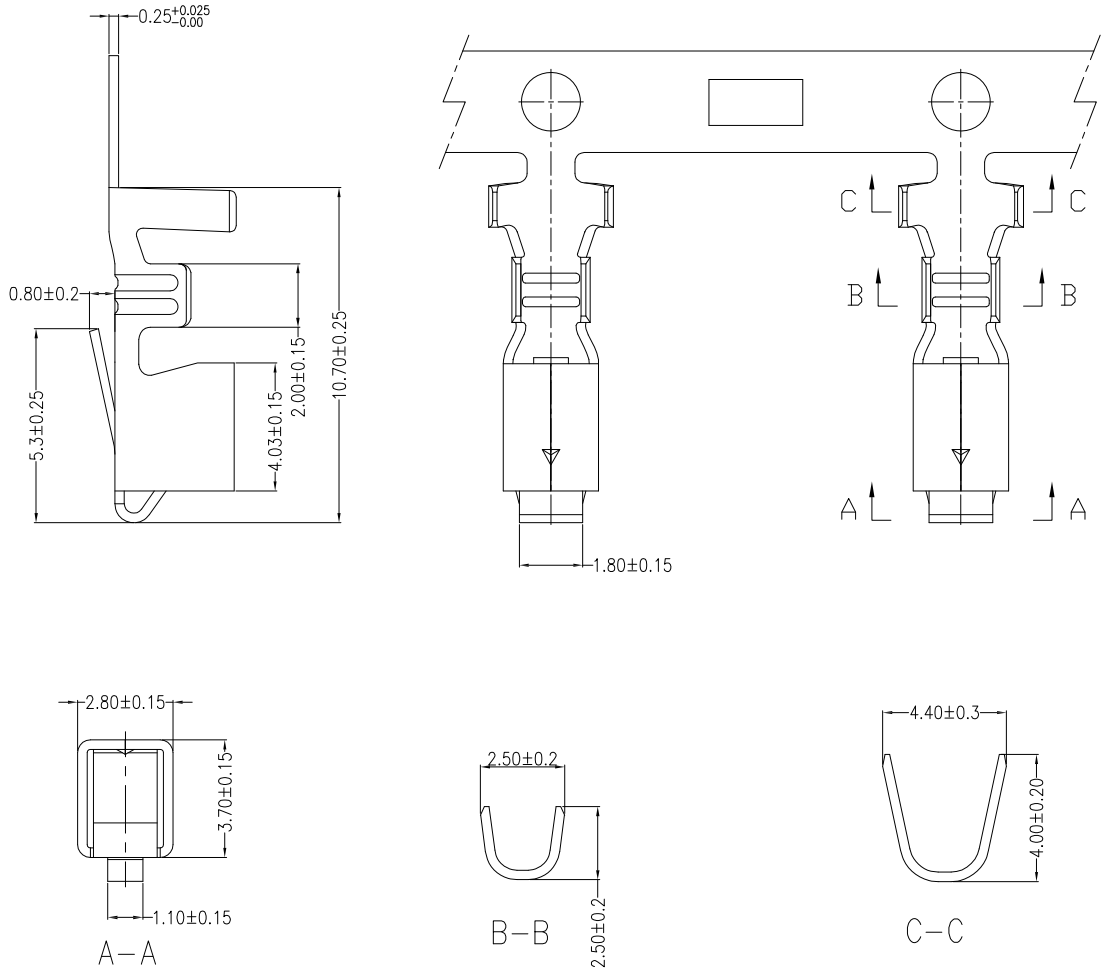

Wire Range	Insulation O.D.	Material	Finish	Qty/Reel
AWG #18~#22	3.00mm(MAX)	Phosphor bronze	Tin-plated	

GENERAL TOLERANCES		
LINEAR	ANGLES	
0.0±0.30	X° REF±6°	
0.00±0.20	X° ±3°	
0.000±0.10	X° X'±2°	

UNIT: MM
SIZE: A4

SCALE: 1:1	NAME	DATE
APPROVED		
DESIGNER		
DRAWN	肖坤权	2017.06.16

深圳市思拓展电子有限公司
SHENZHEN SINOTOP ELECTRONICS CO.,LTD
公司网址: WWW.szsituo.cn 公司电话: 0755-23765350
邮 箱: 2850175982@qq.com 公司传真: 0755-23765341

TITLE: 3.96mmPITCH TERMINAL

PART.NO: ST-WF-396-002T
DWG.NO:
REV: A0
SHEET: 1/1