仅供参考

REV.	REVISION RECORD	DATE
A0	新图面发行	2017.06.16

主要技术参数 Main Specifications

接触电阻（Contact resistance）:≤20mΩ
绝缘电阻（Insulation resistance）:≥1000MΩ
额定电压（Rated voltage）:150V AC DC
额定电流（Rated current）:3.0A AC DC
耐 电 压（Withstand Voltage）: 500V AC/minute
温度范围（Temperature Range）:-25℃～ +85℃

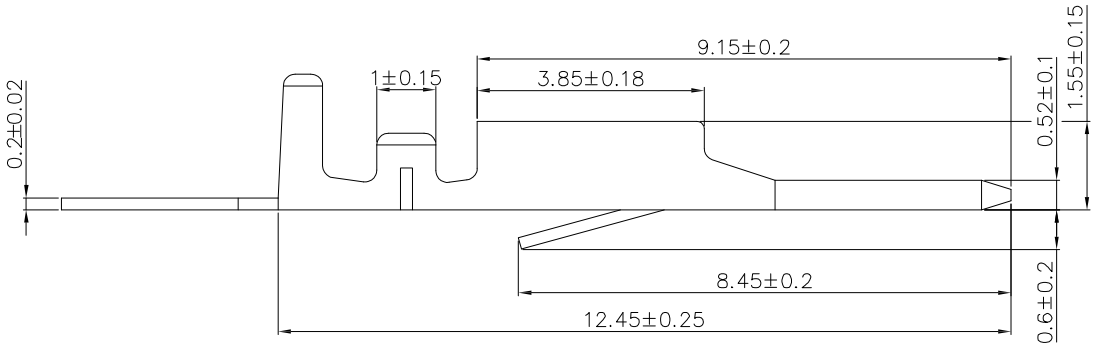

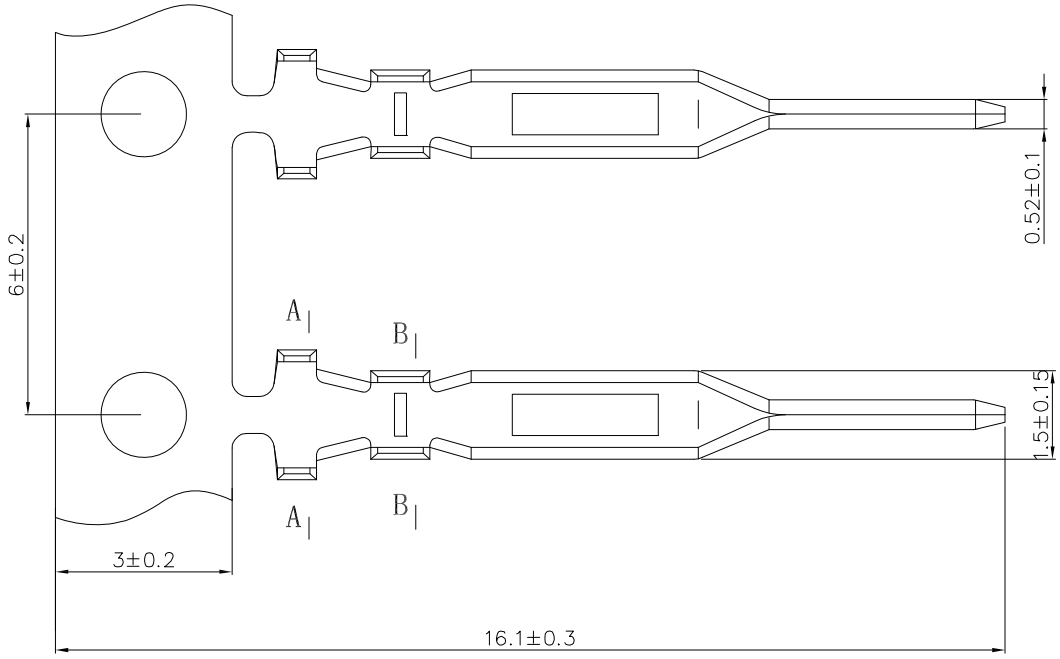

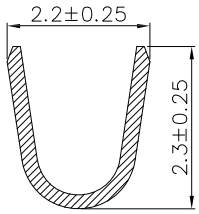

A-A

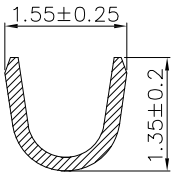

B-B

Wire Range	Insulation O.D.	Material	Finish	Qty/Reel
AWG #22～#28	1.0~1.50mm	Phosphor bronze	Tin-plated	

GENERAL TOLERANCES		
	LINEAR	ANGLES
	0.0±0.30	X° REF±6°
UNIT: MM	0.00±0.20	X° ±3°
SIZE: A4	0.000±0.10	X° X'±2°

SCALE: 1:1	NAME	DATE
APPROVED		
DESIGNER		
DRAWN	肖坤权	2017.06.16

深圳市思拓展电子有限公司
SHENZHEN SINOTOP ELECTRONICS CO.,LTD
公司网址：WWW.szsituo.cn 公司电话：0755-23765350
邮 箱：2850175982@qq.com 公司传真：0755-23765341

TITLE: 2.00mmPITCH TERMINAL

PART.NO: ST-WF-200-003RT

DWG.NO:

REV: A0 SHEET: 1/1